МІНІСТЕРСТВО ОСВІТИ І НАУКИ УКРАЇНИ
НАЦІОНАЛЬНИЙ ТЕХНІЧНИЙ УНІВЕРСИТЕТ УКРАЇНИ
«КИЇВСЬКИЙ ПОЛІТЕХНІЧНИЙ ІНСТИТУТ
імені Ігоря Сікорського»

Затверджую
Голова Вченої ради
КПІ ім. Ігоря Сікорського
_____ М.З. Згуровський
«__» _ ___ 2020 р.
м.п.

ОСВІТНЬО-ПРОФЕСІЙНА ПРОГРАМА

ПРОМИСЛОВИЙ МАРКЕТИНГ
(Industrial Marketing)

Перший (бакалаврський) рівень вищої освіти

за спеціальністю	**075 Маркетинг**
галузі знань	**07 Управління та адміністрування**
кваліфікація	**магістр маркетингу**

Ухвалено на засіданні Вченої ради
університету від «__»_____20___ р.
протокол № _____

КПІ ім. Ігоря Сікорського
Київ – 2020

ПЕРЕДМОВА

Розроблено робочою групою:

Голова робочої групи
Солнцев Сергій Олексійович, доктор фізико-математичних наук, професор, завідувач кафедри промислового маркетингу _____

Члени робочої групи:
Зозульов Олександр Вікторович, кандидат економічних наук, професор, професор кафедри промислового маркетингу _____
Кубишина Надія Сергіївна, кандидат економічних наук, доцент, доцент кафедри промислового маркетингу _____
Царьова Тетяна Олександрівна, кандидат економічних наук, старший викладач кафедри промислового маркетингу _____

Завідувач кафедри промислового маркетингу
Солнцев Сергій Олексійович, доктор фізико-математичних наук, професор, завідувач кафедри промислового маркетингу _____

Голова науково-методичної підкомісії зі спеціальності
Солнцев Сергій Олексійович, доктор фізико-математичних наук, професор, завідувач кафедри промислового маркетингу _____

Освітня программа розглянута й ухвалена Методичною радою університету

(протокол № _____ від «_____» _____ 20_____ р.)

Голова Методичної ради

_____ Ю.І. Якименко

ЗМІСТ

1.	Профіль освітньої програми	4
2.	Перелік компонент освітньої програми	7
3.	Структурно-логічна схема освітньої програми	9
4.	Форма випускної атестації здобувачів вищої освіти	9
5.	Матриця відповідності програмних компетентностей компонентам освітньої програми	10
6.	Матриця забезпечення програмних результатів навчання відповідними компонентами освітньої програми	11

1. ПРОФІЛЬ ОСВІТНЬОЇ ПРОГРАМИ
зі спеціальності 075 Маркетинг

1 –Загальна інформація	
Повна назва ЗВО та інституту/факультету	Національний технічний університет України «Київський політехнічний інститут імені Ігоря Сікорського», факультет менеджменту та маркетингу
Ступінь вищої освіти та назва кваліфікації мовою оригіналу	Ступінь – бакалавр Кваліфікація – бакалавр маркетингу за освітньою програмою «Промисловий маркетинг»
Рівень з НРК/ Рівень вищої освіти	НРК України – 7 рівень Перший (бакалаврський) рівень
Офіційна назва освітньої програми	Промисловий маркетинг
Тип диплому та обсяг освітньої програми	Диплом бакалавра, одиничний, 240 кредитів, термін навчання 3 роки, 10 місяців
Наявність акредитації	Сертифікат про акредитацію, серія НД № 1192538, виданий Міністерством освіти і науки України, термін дії: до 01.07.2021 р.
Передумови	Повна загальна середня освіта
Мова викладання	Українська
Термін дії освітньої програми	До наступної акредитації
Інтернет-адреса постійного розміщення освітньої програми	http://marketing.kpi.ua
2 – Мета освітньої програми	
Підготовка бакалаврів маркетингу, які володіють сучасним економічним мисленням та відповідними компетентностями, необхідними для провадження ефективної маркетингової діяльності.	
3 – Характеристика освітньої програми	
Предметна область	Галузь знань: 07 Управління та адміністрування, спеціальність: 075 «Маркетинг»
Орієнтація освітньої програми	Освітньо-професійна
Основний фокус освітньої програми	Маркетингова діяльність як форма взаємодії суб’єктів ринкових відносин для задоволення їх економічних та соціальних інтересів. Ключові слова: маркетинг, засади ринкового аналізу, промисловий ринок, промислові інновації
Особливості програми:	Без особливостей
4 – Придатність випускників до працевлаштування та подальшого навчання	
Придатність до працевлаштування	Працевлаштування за ДК: 2419.2 Професіонали у сфері маркетингу, ефективності господарської

	діяльності, раціоналізації виробництва, інтелектуальної власності та інноваційної діяльності 1475.3 Менеджери (управителі) з дослідження ринку та вивчення суспільної думки 1475.4 Менеджер (управитель) із збуту, Менеджер (управитель) із зв'язків з громадськістю 1476.1 Менеджери (управителі) з реклами
Подальше навчання	Можливість продовжувати навчання на другому(магістерському) рівні вищої освіти. Набуття додаткових кваліфікацій в системі післядипломної освіти.
5 – Викладання та оцінювання	
Викладання та навчання	Лекції, практичні та семінарські заняття, виконання розрахункових робіт та написання рефератів, консультування, практика, реалізація інтерактивного навчання у вигляді кейс-завдань та дискусій на задану тематику, курсові роботи, окремі елементи змішаного навчання, переддипломна практика, участь у бізнес-семінарах, участь у наукових конференціях, написання статей та тез за результатами дипломного дослідження, виконання дипломної бакалаврської роботи
Оцінювання	Рейтингова система оцінювання, усні та письмові екзамени, заліки, окреме оцінювання курсових робіт, тестування, семестрові атестації, захист дипломної роботи
6 – Програмні компетентності	
Інтегральна компетентність	Здатність вирішувати складні спеціалізовані задачі та практичні проблеми у сфері маркетингової діяльності або у процесі навчання, що передбачає застосування відповідних теорій та методів і характеризується комплексністю та невизначеністю умов.
Загальні компетентності (ЗК)	
ЗК 1	Здатність реалізувати свої права і обов’язки як члена суспільства, усвідомлювати цінності громадянського (вільного демократичного) суспільства та необхідність його сталого розвитку, верховенства права, прав і свобод людини і громадянина в Україні.
ЗК 2	Здатність зберігати та примножувати моральні, культурні, наукові цінності і досягнення суспільства на основі розуміння історії та закономірностей розвитку предметної області, її місця у загальній системі знань про природу і суспільство та у розвитку суспільства, техніки і технологій, використовувати різні види та форми рухової активності для активного відпочинку та ведення здорового способу життя.
ЗК 3	Здатність до абстрактного мислення, аналізу та синтезу.
ЗК 4	Здатність вчитися і оволодівати сучасними знаннями.
ЗК 5	Визначеність і наполегливість щодо поставлених завдань і взятих обов’язків
ЗК 6	Знання та розуміння предметної області та розуміння професійної діяльності
ЗК 7	Здатність застосовувати знання у практичних ситуаціях
ЗК 8	Здатність проведення досліджень на відповідному рівні
ЗК 9	Навички використання інформаційних і комунікаційних технологій
ЗК 10	Здатність спілкуватися іноземною мовою
ЗК 11	Здатність працювати в команді
ЗК 12	Здатність спілкуватися з представниками інших професійних груп різного рівня (з експертами з інших галузей знань/видів економічної

	діяльності)
ЗК 13	Здатність працювати в міжнародному контексті
ЗК 14	Здатність діяти соціально відповідально та свідомо
ЗК 15	Здатність проаналізувати психологічні проблеми успішності, працездатності та професійного потенціалу сучасного працівника, самореалізації особистості у різних видах професійної діяльності
ЗК 16	Здатність розуміння суті, функцій, принципів діяльності правових інститутів України
ЗК 17	Здатність реалізовувати юридичні права громадян України
ЗК 18	Здатність зберігати моральні, культурні, наукові цінності та примножувати досягнення суспільства на основі розуміння історії та закономірностей розвитку предметної області, її місця у загальній системі знань про природу і суспільство та у розвитку суспільства, техніки і технологій, використовувати різні види та форми рухової активності для активного відпочинку та ведення здорового способу життя.
ЗК 19	Здатність використовувати різні види, форми і засоби фізичного виховання, спорту та рухової активності для професійної діяльності, активного відпочинку та ведення здорового способу життя.
ЗК 20	Здатності вільного спілкування як на побутовому і професійному рівнях, а також формулювання чітких і детальних повідомлень з різних тем.
ЗК 21	Здатність інтерпретувати аутентичні фахові тексти економічного спрямування та розуміти на слух мовлення носія у рамках заданої теми, а також писати резюме з прочитаної статті та розширювати його своїми власними думками.
ЗК 22	Здатність забезпечити ефективне використання капіталу підприємства.
ЗК 23	Здатність планувати та оптимізувати структуру капіталу на підприємстві.
ЗК 24	Здатність використовувати інформаційні технології в аналітиці бізнесу.
ЗК 25	Здатність приймати раціональні рішення щодо способів і методів відображення управлінських і аналітичних рішень у комп’ютерних системах управління підприємством.
Спеціальні (фахові) компетентності спеціальності (СК)	
СК 1	Здатність логічно і послідовно відтворювати отримані знання предметної області маркетингу
СК 2	Здатність критично аналізувати й узагальнювати положення предметної області сучасного маркетингу.
СК 3	Здатність використовувати теоретичні положення маркетингу для інтерпретації та прогнозування явищ і процесів у маркетинговому середовищі
СК 4	Здатність проваджувати маркетингову діяльність на основі розуміння сутності та змісту теорії маркетингу і функціональних зв’язків між її складовими
СК 5	Здатність коректно застосовувати методи, прийоми та інструменти маркетингу
СК 6	Здатність провадити маркетингові дослідження у різних сферах маркетингової діяльності
СК 7	Здатність визначати вплив функціональних областей маркетингу на результати господарської діяльності ринкових суб’єктів
СК 8	Здатність розробляти маркетингове забезпечення бізнесу в умовах невизначеності

СК 9	Здатність використовувати інструментарій маркетингу в інноваційній діяльності
СК 10	Здатність використовувати маркетингові інформаційні системи в ухваленні маркетингових рішень і розробляти рекомендації щодо підвищення їх ефективності
СК 11	Здатність аналізувати поведінку ринкових суб’єктів та визначати особливості функціонування ринків
СК 12	Здатність обґрунтовувати, презентувати і впроваджувати результати досліджень у сфері маркетингу
СК 13	Здатність планування і провадження ефективної маркетингової діяльності ринкового суб’єкта в крос-функціональному розрізі
СК 14	Здатність пропонувати вдосконалення щодо функцій маркетингової діяльності
7 – програмні результати навчання	
ЗНАННЯ	
ЗН 1	Основних понять та категорій лінгвостилістики.
ЗН 2	Стилістичних ознак мовних одиниць усіх рівнів.
ЗН 3	Закономірностей функціонування української мови у різних сферах суспільного життя.
ЗН 4	Теоретичного матеріалу із основних тем дисципліни, визначення основних понять економічних наук.
ЗН 5	Граматичного матеріалу (складне речення; типи підрядних речень; непряма мова; граматичні емфатичні конструкції; граматичні особливості та синтаксичні функції інфінітива; функції герундія в реченні; дієприкметникові комплекси, їхні види та синтаксичні функції).
ЗН 6	Особливостей ведення бесіди за спеціальністю та одержання інформації з іноземних письмових та усних джерел, граматичного матеріалу.
ЗН 7	Сутності методів історико-економічних досліджень; особливостей розвитку господарств окремих країн та економічних систем.
ЗН 8	Особливостей економічних відносин, що виникають між суб’єктами господарської діяльності; розроблення програм економічного і соціального розвитку країни і окремих господарюючих суб'єктів.
ЗН 9	Практичного застосування висновків економічної теорії для забезпечення економічного розвитку України та окремих економічних систем.
ЗН 10	Основних принципів та інструментарію математичного апарату.
ЗН 11	Методології багатофакторного математичного аналізу.
ЗН 12	Основних методів кількісного вимірювання випадковості дії факторів, що впливають на будь-які процеси.
ЗН 13	Засобів систематизації, опрацювання та аналізу масових статистичних даних.
ЗН 14	Основних принципів та інструментарію математичного апарату.
ЗН 15	Основних методів кількісного вимірювання випадковості дії факторів, що впливають на будь-які процеси, та засобів систематизації.
ЗН 16	Сутності основних понять та категорій менеджменту, принципів, методів та функцій менеджменту.
ЗН 17	Основ планування, організації, мотивування, контролю та регулювання.
ЗН 18	Організації взаємодій та повноважень; етики, відповідальності та ефективності управління.
ЗН 19	Особливостей розробки продуктово-ринкової стратегії підприємства.
ЗН 20	Порядку проведення маркетингових досліджень та аналізу поведінки

	споживачів.
ЗН 21	Складових маркетингового середовища.
ЗН 22	Теоретичних і прикладних аспектів застосування методів статистичного аналізу соціально-економічних явищ і процесів.
ЗН 23	Наукових принципів організації статистики в Україні та за її межами.
ЗН 24	Особливостей використання результатів статистичних досліджень в економічній діяльності.
ЗН 25	Законодавчих, нормативно-правових, нормативно-технічних та санітарно- гігієнічних основ з безпеки життєдіяльності, охорони праці та цивільного захисту.
ЗН 26	Сучасних проблем і головних завдань безпеки.
ЗН 27	Порядку дій в умовах НС та військового стану, способів захисту від впливу небезпечних факторів та методів збереження життя, здоров’я та працездатності.
ЗН 28	Сутності універсальних принципів ділової етики.
ЗН 29	Основних особливостей професійної етики.
ЗН 30	Особливостей корпоративної культури, принципи її формування та функціонування.
ЗН 31	Типів ринкової стратегії та етапів її проектування.
ЗН 32	Методів оцінки економічної і соціальної ефективності проектів в області управління бізнесом.
ЗН 33	Методів ринкової аналітики.
ЗН 34	Корпоративних комунікаційних каналів та засобів передачі інформації.
ЗН 35	Основ процесу оцінювання ефективності бізнесу.
ЗН 36	Особливостей формування ефективних комунікацій на підприємстві.
ЗН 37	Теоретико-методологічних основ управління ресурсами підприємства.
ЗН 38	Основних сучасних теорій та концепцій управління ресурсами.
ЗН 39	Взаємозв'язків стратегій розвитку організації та стратегій управління ресурсами.
ЗН 40	Сутності та класифікації задач прийняття рішень.
ЗН 41	Сучасних методів прийняття управлінських рішень для розв’язування реальних прикладних задач ринкової економіки.
ЗН 42	Тенденцій та перспектив розвитку теорії та інструментарію підтримки прийняття рішень в процесі ведення господарської діяльності.
ЗН 43	Механізмів саморегулювання ринків; особливостей їх функціонування; методів регулювання рівня та структури попиту і пропозиції.
ЗН 44	Системи законодавства і нормативно-правових актів, що регулюють ринкові відносини на різних типах ринків.
ЗН 45	Методів і способів для розрахунку та аналізу показників, що характеризують стан ринку, кон’юнктуру попиту та пропозиції.
ЗН 46	Теоретичних основ проведення статистичного дослідження та особливостей статистичного спостереження як способу формування інформаційної бази для прийняття управлінських рішень у сфері управління розвитком підприємства.
ЗН 47	Методів узагальнення, оброблення та аналізу статистичних даних та специфіку їх використання у сфері управління підприємством.
ЗН 48	Основ прогнозування та статистичного моделювання соціально-економічних параметрів економіки знань.
ЗН 49	Системи управління витратами на підприємстві.
ЗН 50	Системи контролінгу виконання бюджету організації по витратах.
ЗН 51	Теоретико-методологічних основ управлінського обліку, складу витрат

	діяльності, підходів до класифікації витрат, сучасних систем їх обліку і калькулювання та напрямів удосконалення.
ЗН 52	Закономірностей, функцій, принципів та методів конфліктології та елементів внутрішнього та зовнішнього впливу на конфліктні ситуації.
ЗН 53	Специфіки форм прояву управлінських конфліктів.
ЗН 54	Основ динаміки процесу розвитку конфліктів, теорії механізмів виникнення конфліктів та методи діагностики і аналізу конфліктів; прийоми і методи профілактики та засоби забезпечення ефективного управління конфліктами в організаціях.
ЗН 55	Методів оцінки економічної і соціальної ефективності проектів.
ЗН 56	Методів визначення впливу внутрішнього та зовнішнього середовища на складові капіталу підприємства.
ЗН 57	Сучасних підходів до визначення поточних завдань, формування інструментарію, організації діяльності, контролю за ефективним використанням ресурсів.
ЗН 58	Сутності основних проблем історії та сучасного буття народу України, а також основних законів та етапів розвитку людської спільності.
ЗН 59	Суспільно-економічних, політичних та культурних процесів історичного розвитку українського народу та його місце у загальнолюдських процесах.
ЗН 60	Процесів розбудови сучасної незалежної української держави.
ЗН 61	Специфіки та структури філософського знання; основного кола філософських проблем.
УМІННЯ	
УМ 1	Демонструвати знання і розуміння теоретичних основ та принципів провадження маркетингової діяльності.
УМ 2	Аналізувати і прогнозувати ринкові явища та процеси на основі застосування фундаментальних принципів, теоретичних знань і прикладних навичок здійснення маркетингової діяльності.
УМ 3	Застосовувати набуті теоретичні знання для розв’язання практичних завдань у сфері маркетингу.
УМ 4	Збирати та аналізувати необхідну інформацію, розраховувати економічні та маркетингові показники, обґрунтовувати управлінські рішення на основі використання необхідного аналітичного й методичного інструментарію.
УМ 5	Виявляти й аналізувати ключові характеристики маркетингових систем різного рівня, а також особливості поведінки їх суб’єктів.
УМ 6	Визначати функціональні області маркетингової діяльності ринкового суб’єкта та їх взаємозв’язки в системі управління, розраховувати відповідні показники, які характеризують результативність такої діяльності.
УМ 7	Використовувати цифрові інформаційні та комунікаційні технології, а також програмні продукти, необхідні для належного провадження маркетингової діяльності та практичного застосування маркетингового інструментарію.
УМ 8	Застосовувати інноваційні підходи щодо провадження маркетингової діяльності ринкового суб’єкта, гнучко адаптуватися до змін маркетингового середовища.
УМ 9	Оцінювати ризики провадження маркетингової діяльності, встановлювати рівень невизначеності маркетингового середовища при прийнятті управлінських рішень.

УМ 10	Пояснювати інформацію, ідеї, проблеми та альтернативні варіанти прийняття управлінських рішень фахівцям і нефахівцям у сфері маркетингу, представникам різних структурних підрозділів ринкового суб'єкта.
УМ 11	Демонструвати вміння застосовувати міждисциплінарний підхід та здійснювати маркетингові функції ринкового суб'єкта.
УМ 12	Виявляти навички самостійної роботи, гнучкого мислення, відкритості до нових знань, бути критичним і самокритичним.
УМ 13	Відповідати за результати своєї діяльності, виявляти навички підприємницької та управлінської ініціативи.
УМ 14	Виконувати функціональні обов'язки в групі, пропонувати обґрунтовані маркетингові рішення.
УМ 15	Діяти соціально відповідально та громадсько свідомо на основі етичних принципів маркетингу, поваги до культурного різноманіття та цінностей громадянського суспільства з дотриманням прав і свобод особистості.
УМ 16	Відповідати вимогам, які висуваються до сучасного маркетолога, підвищувати рівень особистої професійної підготовки
УМ 17	Демонструвати навички письмової та усної професійної комунікації державною й іноземною мовами, а також належного використання професійної термінології.
УМ 18	Демонструвати відповідальність у ставленні до моральних, культурних, наукових цінностей і досягнень суспільства у професійній маркетинговій діяльності.
УМ 19	Співставляти історичні події, процеси з періодами (епохами), а також розрізняти тенденційно подану інформацію, орієнтуючись у науковій періодизації історії України.
УМ 20	Розрізняти та виявляти специфіку різних типів світогляду, а також пов'язувати загальні філософські проблеми з вирішенням завдань у різних галузях сучасної науки;
УМ 21	Окреслювати умови, можливості та рівні пізнання, його різновиди та форми; пояснювати відмінність між чуттєвим та раціональним рівнями пізнання; виявляти відмінність між істинністю та правдою, а також складний зв'язок між істиною та знанням і пізнанням.
УМ 22	Здійснювати консультування щодо вибору методик, підбору інформації, а також подолання проблем, згенерованих зовнішнім чи внутрішнім середовищем.
УМ 23	Діагностувати компетенції підприємства
УМ 24	Аналізувати зміст нормативних актів
УМ 25	Застосовувати теоретичні знання та принципи нормативних актів у практичному житті
УМ 26	Відтворювати моральні, культурні, наукові цінності, примножувати досягнення суспільства в соціально-економічній сфері, пропагувати ведення здорового способу життя.
УМ 27	Підтримувати загальний рівень фізичної активності й здоров'я для ведення активної соціальної й професійної діяльності.
УМ 28	Застосовувати ознайомлювальне, аналітичне, проглядово-пошукове читання фахових текстів;
УМ 29	Застосовувати низки індивідуально-особистісних комунікативно-фахових стратегій.
УМ 30	Визначати оптимальну чисельність факторів функціонування підприємства, раціональну структуру капіталу на підприємстві.

УМ 31	Використовувати теоретичні концепції та моделі управління капіталом.
УМ 32	Розв'язувати складних задач і проблем у спеціалізованих сферах професійної діяльності та/або навчання, що передбачає збирання та інтерпретацію інформації (даних), вибір методів та інструментальних засобів, застосування інноваційних підходів
УМ 33	Вміти аналізувати процеси державного та ринкового регулювання соціально-економічних процесів.
УМ 34	Ідентифікувати джерела та розуміти методологію визначення і методи отримання соціально-економічних даних, збирати та аналізувати необхідну інформацію, розраховувати економічні та соціальні показники.
УМ 35	Здійснити діагностику соціально-економічного потенціалу підприємства розраховувати очікувану економічну ефективність прийнятих рішень на мікрорівні;
УМ 36	Робити висновки щодо подальшого розвитку підприємства в умовах макроекономічної ситуації;
УМ 37	Обґрунтовувати доцільність використання відповідних інноваційних технологій в управлінні інформацією на підприємстві;
УМ 38	Оцінювати економічну та соціальну ефективність управління даними.
УМ 39	Планувати і прогнозувати аналітичну роботу на основі системних уявлень про компонентний склад та структуру роботи організації щодо її розвитку.
УМ 40	Застосовувати на практиці знання щодо залучення даних в управлінських рішеннях.
8 – Ресурсне забезпечення реалізації програми	
Кадрове забезпечення	Відповідно до кадрових вимог щодо забезпечення провадження освітньої діяльності для відповідного рівня ВО (додаток 2 до Ліцензійних умов), затверджених Постановою Кабінету Міністрів України від 30.12.2015 р. № 1187
Матеріально-технічне забезпечення	Відповідно до технологічних вимог щодо матеріально-технічного забезпечення освітньої діяльності відповідного рівня ВО (додаток 4 до Ліцензійних умов), затверджених Постановою Кабінету Міністрів України від 30.12.2015 р. № 1187
Інформаційне та навчально-методичне забезпечення	Відповідно до технологічних вимог щодо навчально-методичного та інформаційного забезпечення освітньої діяльності відповідного рівня ВО (додаток 5 до Ліцензійних умов), затверджених Постановою Кабінету Міністрів України від 30.12.2015 р. № 1187
9 – Академічна мобільність	
Національна кредитна мобільність	Програмою передбачена можливість укладання угод про академічну мобільність та про подвійне дипломування
Міжнародна кредитна мобільність	Програмою передбачена можливість укладання угод про міжнародну академічну мобільність (Еразмус+ К1), про подвійне дипломування, про тривалі міжнародні проекти, які передбачають включене навчання студентів
Навчання іноземних здобувачів вищої освіти	Можливе викладання іноземною мовою

2. ПЕРЕЛІК КОМПОНЕНТ ОСВІТНЬОЇ ПРОГРАМИ

Код н/д	Компоненти освітньої програми (навчальні дисципліни, курсові роботи, практики, кваліфікаційна робота)	Кількість кредитів	Форма підсумкового контролю
1	2	3	4
І. Цикл загальної підготовки			
Обов'язкові компоненти ОП			
ЗО 1	Економічна теорія	4,5	Екзамен
ЗО 2	Мікроекономіка	4	Залік
ЗО 3	Макроекономіка	4	Екзамен
ЗО 4	Історія економіки та економічної думки	4,5	Екзамен
ЗО 5	Математика для економістів	12,5	Екзамен
ЗО 6	Економіко-математичні методи та моделі	7,5	Залік
ЗО 7	Регіональна економіка (регіональна економіка, екологія)	3,5	Залік
ЗО 8	Статистика	5	Екзамен
ЗО 9	Основи програмування та веб-дизайн	6	Залік
ЗО10	Економіка підприємства	4,5	Екзамен
ЗО 11	Менеджмент	4	Екзамен
ЗО 12	Маркетинг	14,5	Екзамен
ЗО 13	Маркетингові дослідження	5,5	Екзамен
ЗО 14	Маркетингова товарна політика	5,5	Екзамен
ЗО 15	Маркетингове ціноутворення	5	Екзамен
ЗО 16	Маркетингові комунікації	8,5	Екзамен
ЗО 17	Маркетингова політика розподілу	4,5	Екзамен
ЗО 18	Міжнародна економіка	4	Екзамен
ЗО 19	Фінанси	3,5	Залік
ЗО 20	Міжнародний маркетинг	3,5	Залік
ЗО 21	Безпека життєдіяльності та цивільний захист	2	Залік
Вибіркові компоненти ОП			
ЗВ 1	**Навчальні дисципліни з бухгалтерського обліку: Управлінський та бухгалтерський облік в маркетингу;** *Бухгалтерський облік*	4	Залік
ЗВ 2	**Навчальні дисципліни з маркетингу торговельного підприємства: Трейд маркетинг;** *Комерційна діяльність посередницьких підприємств*	2,5	Залік
ЗВ 3	**Навчальні дисципліни з інформаційних технологій в маркетингу: Інформаційні системи і технології в маркетингу;** *Інтернет технології в маркетингу*	3	Залік
ЗВ 4	Історичні Н/Д (блок 1)	2	Залік
ЗВ 5	Україномовні Н/Д (блок 2, Стилістика української мови за професійним спрямуванням)	2	Залік
ЗВ 6	Філософські Н/Д (блок 3)	2	Залік
ЗВ 7	Психологічі Н/Д (блок 4)	2	Залік
ЗВ 8	Правові Н/Д (блок 5)	2	Залік

1	2	3	4
ЗВ 9	Фізичне виховання або основи здорового способу життя	5	Залік
ЗВ 10	Іноземна мова	6	Залік
ЗВ 11	Іноземна мова професійного спрямування	4	Залік
ІІ. Цикл професійної підготовки			
Обов'язкові компоненти ОП			
ПО 1	Маркетинг промислового підприємства	5,5	Екзамен
ПО 2	Логістика в системі маркетингу підприємства	5	Екзамен
ПО 3	Конкурентоспроможність підприємства	3,5	Залік
ПО 4	Інвестування	4	Залік
ПО 5	Поведінка споживачів	4,5	Екзамен
ПО 6	Маркетинговий аудит	3,5	Залік
ПО 7	Промислове товарознавство	3,5	Залік
ПО 8	Маркетинг послуг	4	Залік
ПО 9	Програмне забезпечення маркетингу	3	Залік
ПО 10	Статистичне забезпечення маркетингових досліджень	4	Залік
ПО 11	Технологічний аудит	3,5	Залік
ПО 12	Маркетинг в інформаційному суспільстві	3,5	Залік
ПО 13	Електронна комерція	3	Залік
ПО 14	Діджитал-маркетинг	3,5	Залік
Вибіркові компоненти ОП			
ПВ 1	**Н/Д з ризикології: Ризикологія;** *Управління ризиками на підприємстві*	4	Екзамен
ПВ 2	**Н/Д з управління якістю в маркетингу: Управління якістю в системі маркетингу підприємства;** *Стандартизація та сертифікація маркетингової діяльності*	3	Залік
ПВ 3	**Н/Д з продажу: Продаж та управління продажем;** *Управління діяльністю відділу збуту*	3	Залік
ПВ 4	**Н/Д з комерційної діяльності: Інфраструктура товарного ринку;** Основи підприємництва	3,5	Залік
ПВ 5	**Н/Д з прогнозування та передбачення: Методи прогнозування тя прийняття рішень в маркетингу;** *Прогнозування та передбачення в маркетингу*	4	Залік
ПВ 6	**Н/Д з бізнес-планування: Бізнес-планування;** *Розроблення бізнес -плану підприємства*	4	Екзамен
ПВ 7	Переддипломна практика	7,5	Залік
ПВ 8	Підготовка дипломної роботи	6	Захист
Загальний обсяг **циклу загальної підготовки**:		151	
Загальний обсяг **циклу професійної підготовки**:		89	
Загальний обсяг **обов'язкових компонент**:		170,5	
Загальний обсяг **вибіркових компонент**:		69,5	
у тому числі **за вибором студентів**:		69,5	
ЗАГАЛЬНИЙ ОБСЯГ ОСВІТНЬОЇ ПРОГРАМИ		**240**	

3. СТРУКТУРНО-ЛОГІЧНА СХЕМА ОСВІТНЬОЇ ПРОГРАМИ

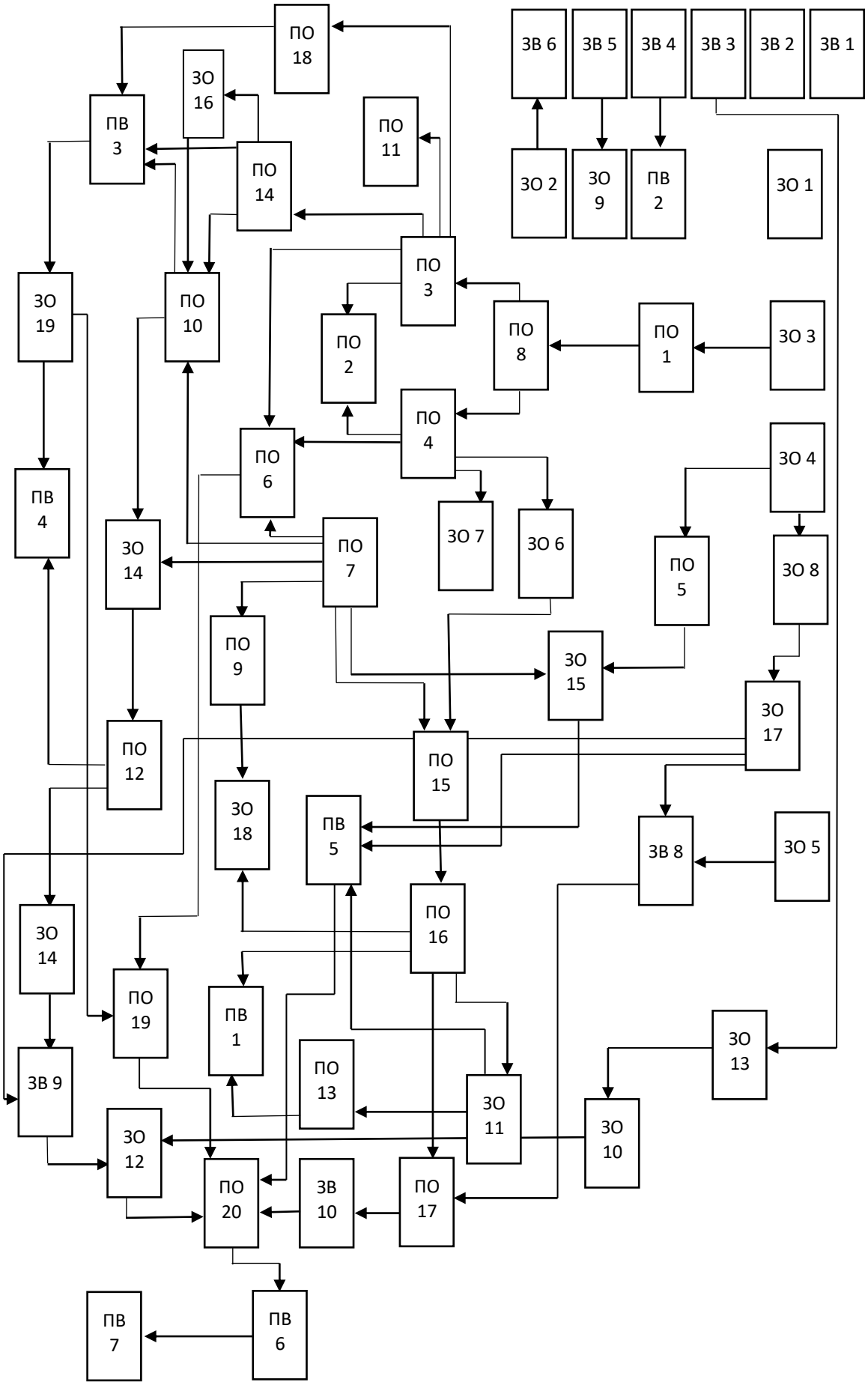

4. ФОРМА ВИПУСКНОЇ АТЕСТАЦІЇ ЗДОБУВАЧІВ ВИЩОЇ ОСВІТИ

Випускна атестація здобувачів вищої освіти за освітньо-професійною програмою «Промисловий маркетинг» проводиться у формі публічного захисту кваліфікаційної роботи та завершується видачею документа встановленого зразка про присудження ступеня бакалавра з присвоєнням кваліфікації «бакалавр маркетингу» спеціальності 075 «Маркетинг»

Випускна атестація здійснюється відкрито і публічно.

5. МАТРИЦЯ ВІДПОВІДНОСТІ ПРОГРАМНИХ КОМПЕТЕНТНОСТЕЙ КОМПОНЕНТАМ ОСВІТНЬОЇ ПРОГРАМИ

(УТОЧНЕННЯ: ЗАГАЛЬНІ КОМПЕТЕНЦІЇ ПО БАЗОВИМ ДИСЦИПЛІНАМ)

	ЗО 1	ЗО 2	ЗО 3	ЗО 4	ЗО 5	ЗО 6	ЗО 7	ЗО 8	ЗО 9	ЗО 10	ЗО 11	ЗО 12	ЗО 13	ЗО 14	ЗО 15	ЗО 16	ЗО 17	ЗО 18	ЗО 19	ЗВ 1	ЗВ 2	ЗВ 3	ЗВ 4	ЗВ 5	ЗВ 6	ЗВ 7	ЗВ 8	ЗВ 9	ЗВ 10
ЗК 1															+														
ЗК 2			+						+																				
ЗК 3			+	+				+			+	+				+	+		+										
ЗК 4				+	+		+	+		+				4		+		4											
ЗК 5	+																												
ЗК 6		+																											
ЗК 7					+												+												
ЗК 8								+								+			+										
ЗК 9							+		+		+																		
ЗК 10																		+											
ЗК 11						+						+	+	+	+														
ЗК 12	+	+				+						+																	
ЗК 13						+				+			+																
ЗК 14																				+									
ЗК 15																				+									
ЗК 16																					+								
ЗК 17																					+								
ЗК 18																						+							
ЗК 19																						+							
ЗК 20																							+						

ЗК 21																						+						
ЗК 22																							+					
ЗК 23																							+					
ЗК 24																								+				
ЗК 25																								+				
ЗК 26																									+			
ЗК 27																									+			
ЗК 28																										+		
ЗК 29																										+		
ЗК 30																										+		
ЗК 31																											+	
ЗК 32																											+	
ЗК 33																											+	
ЗК 34																												+
ЗК 35																												+

(УТОЧНЕННЯ: СПЕЦІАЛЬНІ КОМПЕТЕНЦІЇ ПО ПРОФЕСІЙНИМ ДИСЦИПЛІНАМ)

	ПО 1	ПО 2	ПО 3	ПО 4	ПО 5	ПО 6	ПО 7	ПО 8	ПО 9	ПО 10	ПО 11	ПО 12	ПО 13	ПО 14	ПО 15	ПО 16	ПО 17	ПО 18	ПО 19	ПО 20	ПВ 1	ПВ 2	ПВ 3	ПВ 4	ПВ 5	ПВ 6	ПВ 7
ФК 1		+	+	+		+		+			+																
ФК 2										+		+	+	+													
ФК 3	+							+										+									
ФК 4	+					+	+								+			+									
ФК 5			+								+			+													

ФК 6					+																					
ФК 7																										
ФК 8		+							+	+		+				+	+		+							
ФК 9					+																					
ФК 10							+		+				+		+		+			+						
ФК 11																										
ФК 12								+				+							+							
ФК 13				+		+	+													+						
ФК 14													+	+		+										
ФК 15																					+					
ФК 16																					+					
ФК 17																						+				
ФК 18																						+				
ФК 19																							+			
ФК 20																							+			
ФК 21																								+		
ФК 22																								+		
ФК 23																									+	
ФК																									+	

24																										
ФК 25																									+	
ФК 26																									+	
ФК 27																										+
ФК 28																										+

6. МАТРИЦЯ ЗАБЕЗПЕЧЕННЯ ПРОГРАМНИХ РЕЗУЛЬТАТІВ НАВЧАННЯ ВІДПОВІДНИМИ КОМПОНЕНТАМИ ОСВІТНЬОЇ ПРОГРАМИ

(УТОЧНЕННЯ: ЗНАННЯ ПО БАЗОВИМ ДИСЦИПЛІНАМ)

	ЗО1	ЗО2	ЗО3	ЗО4	ЗО5	ЗО6	ЗО7	ЗО8	ЗО9	ЗО10	ЗО11	ЗО12	ЗО13	ЗО14	ЗО15	ЗО16	ЗО17	ЗО18	ЗО19	ЗВ1	ЗВ2	ЗВ3	ЗВ4	ЗВ5	ЗВ6	ЗВ7	ЗВ8	ЗВ9	ЗВ10
ЗН1	+																												
ЗН2	+																												
ЗН3	+																												
ЗН4		+																											
ЗН5		+																											
ЗН6		+																											
ЗН7			+																										
ЗН8			+																										
ЗН9			+																										
ЗН10				+																									
ЗН11				+																									
ЗН12				+																									
ЗН13				+																									
ЗН14					+																								
ЗН					+																								

15																												
3H16						+																						
3H17						+																						
3H18						+																						
3H19							+																					
3H20							+																					
3H21							+																					
3H22								+																				
3H23								+																				
3H24								+																				
3H25									+																			
3H26									+																			
3H27									+																			
3H28										+																		
3H29										+																		
3H3										+																		

0																													
3H31											+																		
3H32											+																		
3H33											+																		
3H34												+																	
3H35												+																	
3H36												+																	
3H37													+																
3H38													+																
3H39													+																
3H40														+															
3H41														+															
3H42														+															
3H43															+														
3H44															+														
3H4															+														

5																												
3H46																+												
3H47																+												
3H48																+												
3H49																	+											
3H50																	+											
3H51																	+											
3H52																		+										
3H53																		+										
3H54																		+										
3H55																			+									
3H56																			+									
3H57																			+									
3H58																				+								
3H59																				+								
3H6																				+								

0																												
3H61																					+							
3H62																					+							
3H63																					+							
3H64																						+						
3H65																						+						
3H66																						+						
3H67																							+					
3H68																							+					
3H69																							+					
3H70																								+				
3H71																								+				
3H72																								+				
3H73																									+			
3H74																									+			
3H7																									+			

5																												
3H76																									+			
3H77																									+			
3H78																									+			
3H79																										+		
3H80																										+		
3H81																										+		
3H82																											+	
3H83																											+	
3H84																											+	
3H85																												+
3H86																												+
3H87																												+

(УТОЧНЕННЯ: ЗНАННЯ ПО ПРОФЕСІЙНИМ ДИСЦИПЛІНАМ)

	ПО1	ПО2	ПО3	ПО4	ПО5	ПО6	ПО7	ПО8	ПО9	ПО10	ПО11	ПО12	ПО13	ПО14	ПО15	ПО16	ПО17	ПО18	ПО19	ПО20	ПВ1	ПВ2	ПВ3	ПВ4	ПВ5	ПВ6	ПВ7
ЗН88	+																										
ЗН89	+																										
ЗН90	+																										
ЗН91		+																									
ЗН92		+																									
ЗН93		+																									
ЗН94			+																								
ЗН95			+																								
ЗН96				+																							
ЗН97				+																							
ЗН98				+																							
ЗН99					+																						
ЗН100					+																						
ЗН1						+																					

01																										
3H102						+																				
3H103						+																				
3H104							+																			
3H105							+																			
3H106							+																			
3H107								+																		
3H108								+																		
3H109								+																		
3H110									+																	
3H111									+																	
3H112									+																	
3H113										+																

3H114										+																
3H115										+																
3H116										+																
3H117											+															
3H118											+															
3H119											+															
3H120												+														
3H121												+														
3H122												+														
3H123													+													
3H124													+													
3H125													+													
3H12														+												

6																										
3H127														+												
3H128														+												
3H129															+											
3H130															+											
3H131															+											
3H132																+										
3H133																+										
3H134																+										
3H135																	+									
3H136																	+									
3H137																	+									
3H138																		+								
3H																		+								

139																										
3H140																		+								
3H141																			+							
3H142																			+							
3H143																			+							
3H144																				+						
3H145																				+						
3H146																				+						
3H147																					+					
3H148																					+					
3H149																						+				
3H150																						+				
3H151																						+				

3H152																						+				
3H153																						+				
3H154																						+				
3H155																							+			
3H156																							+			
3H157																							+			
3H158																								+		
3H159																								+		
3H160																								+		
3H161																									+	
3H162																									+	
3H163																									+	
3H16																										+

4																											
ЗН165																											+
ЗН166																											+

(УТОЧНЕННЯ: УМІННЯ ПО БАЗОВИМ ДИСЦИПЛІНАМ)

ЗО 2	ЗО 3	ЗО 4	ЗО 5	ЗО 6	ЗО 7	ЗО 8	ЗО 9	ЗО 10	ЗО 11	ЗО 12	ЗО 13	ЗО 14	ЗО 15	ЗО 16	ЗО 17	ЗО 18	ЗО 19	ЗВ 1	ЗВ 2	ЗВ 3	ЗВ 4	ЗВ 5	ЗВ 6	ЗВ 7
													+											
	+						+																	
	+																							
						+					+	+		+			+							
				+						+						+								
												+												
													+											
															+									
								+	+								+							
		+	+					+								+								
						+								+	+									
				+	+					+														
																	+							

			+																					
+									+															
		+																						
							+	+								+								
					+																			
+		+		+				+			+													
																		+						
																		+						
																			+					
																			+					
																				+				
																				+				
																					+			
																					+			
																						+		
																						+		
																							+	
																							+	
																								+
																								+

(УТОЧНЕННЯ: УМІННЯ ПО ПРОФЕСІЙНИМ ДИСЦИПЛІНАМ)

	ПО1	ПО2	ПО3	ПО4	ПО5	ПО6	ПО7	ПО8	ПО9	ПО10	ПО11	ПО12	ПО13	ПО14	ПО15	ПО16	ПО17	ПО18	ПО19	ПО20	ПВ1	ПВ2	ПВ3	ПВ4	ПВ5	ПВ6	ПВ7
УМ1															+												
УМ2																											
УМ3			+					+			+																
УМ4	+	+		+							+							+									
УМ5							+					+				+		+									
УМ6															+												
УМ7	+							+		+																	
УМ8					+														+								
УМ9			+								+			+													
УМ10				+		+	+		+				+														
УМ11		+				+				+		+		+													
УМ12								+																			
УМ13					+		+		+										+								
УМ14										+																	
УМ																				+							

15																										
УМ 16																	+									
УМ 17												+														
УМ 18													+	+												
УМ 19																	+									
УМ 20																										
УМ 21																										
УМ 22												+								+						
УМ 23																										
УМ 24																+										
УМ 46																					+					
УМ 47																					+					
УМ 48																					+					
УМ 49																						+				
УМ 50																						+				
УМ 51																							+			
УМ 52																							+			
УМ 53																							+			
УМ 54																								+		

УМ55																							+			
УМ56																								+		
УМ57																								+		
УМ58																									+	
УМ59																									+	
УМ60																									+	
УМ61																										+
УМ62																										+